DE 140 Polar / DE 140 Q Polar
Einbaulautsprecher

Beschreibung

Das kleinste Modell der Polar®-Lautsprecher-Serie bietet bei minimalen Abmessungen die besonderen Merkmale der Polar-Technologie wie optimales, halbkugelförmiges Abstrahlverhalten und perfekte Linearität.

Der DE 140 Polar gibt Musik und Sprache mit außergewöhnlicher Transparenz und Dynamik wieder und sorgt schon bei geringer Lautsprecheranzahl für ideale Schallverteilung im Raum. Eingesetzt wird der DE 140 Polar bei erhöhten Anforderungen an die Klangqualität in der Medientechnik und im Wohnbereich.

Besonderheiten

- 2-Wege-System mit Polar®-Technologie
- 180° Abstrahlwinkel
- Perfekte Schallverteilung bei geringer Lautsprecheranzahl
- Sehr linearer Frequenzgang
- Geringe Abmessungen und Einbautiefe
- 4"-Bass + 1"-Hochton-Kalotte
- Belastbarkeit 60 Watt
- 8 Ohm- und 100 V-Versionen
- Rund oder Quadratisch
- Standardausführungen Weiß und Edelstahl
- Für Feuchtraum geeignet

Einsatzbereiche

- Home Audio
- Surround-Anlagen
- Medienräume
- Konferenzräume
- Gastronomie, Hotels
- Läden, Verkaufsräume
- Ausstellungen, Messen

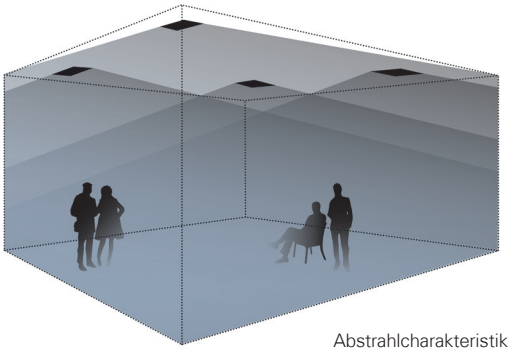

Abstrahlcharakteristik
DE-Lautsprecher (Deckeneinbau)

DE 140 Polar / DE 140 Q Polar
Einbaulautsprecher

Abmessungen DE 140 Polar / DE 140 Q Polar

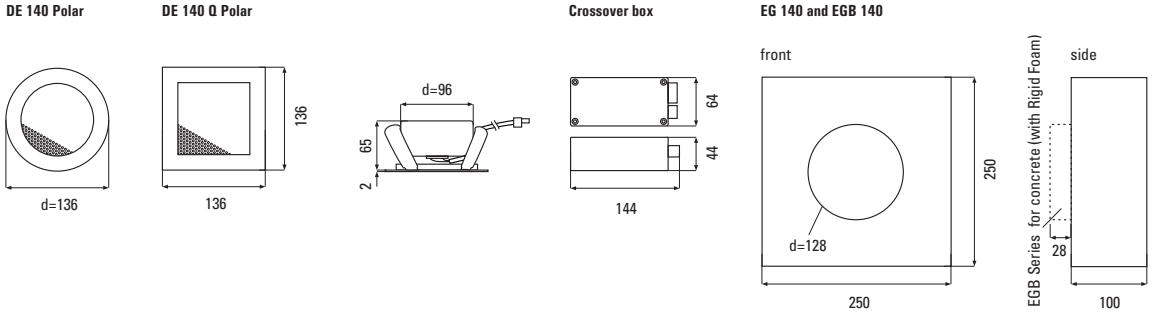

Technische Daten

Prinzip	2-Wege-Lautsprecher mit Polar®-Technologie und Frequenzweiche in separater Anschlussbox
Bestückung	4"-Bass + 1"-Hochton-Kalotte
Übertragungsbereich	76...21.000 Hz
Impedanz	8 Ohm
Belastbarkeit	RMS 30 Watt, Programm 60 Watt
Schalldruck	84 dB (1W/1m), max. 102 dB 100 V-Version max. 99 dB
Abstrahlwinkel	180°
Abmessungen	DE 140 Polar: da=136 mm DE 140 Q Polar: 136 × 136 mm
Einbauöffnung	d=128 mm (Wandstärke 6...30 mm)
Einbautiefe	68 mm
Gewicht	1,2 kg
Material	Einbaurahmen Edelstahl, Front Feinloch-blech, pulverbeschichtet
Anschlüsse	Schraubklemmen, steckbar
Garantie	5 Jahre

Chassisblock ohne Einbaurahmen

Modell	Ausführungen
DE 140 Polar Weiß **DE 140 Polar Edelstahl**	RAL 9016 V2A, gebürstet
DE 140 T Polar Weiß **DE 140 T Polar Edelstahl**	100 V-Versionen, Leistung 7,5/15/30 Watt
DE 140 Q Polar Weiß **DE 140 Q Polar Edelstahl**	Quadratisch, sonst wie DE 140 Polar
DE 140 QT Polar Weiß **DE 140 QT Polar Edelstahl**	Quadratisch, 100 V-Versionen, Leistung 7,5/15/30 Watt

Andere Farben und Ausführungen auf Anfrage

Zubehör

EG 140

Einbaugehäuse für DE 140 Polar, alle Typen, Kunststoff, Abm.: 250 × 250 × 100 mm

EGB 140

Einbaugehäuse für Beton für DE 140 Polar, alle Typen, Kunststoff, Abm. 250 × 250 × 128 mm (inkl. Hart-schaumeinsatz)

DE 140 Polar / DE 140 Q Polar
Einbaulautsprecher

Messdiagramme

DE 140 Polar Sens. 2,83V/1m: 83 db (100-10k) 76 Hz - 20 kHz (-6 dB) half space

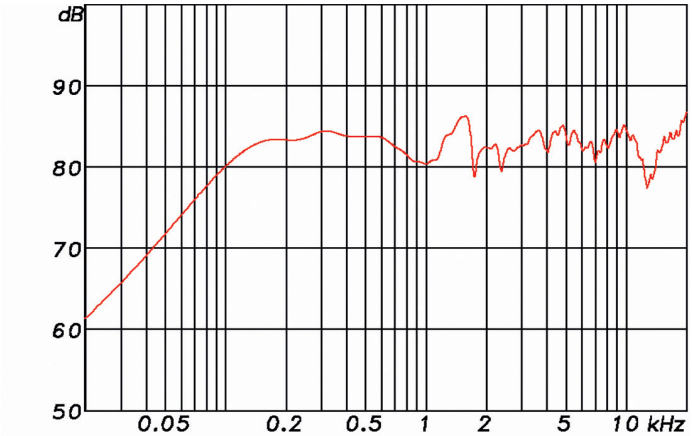
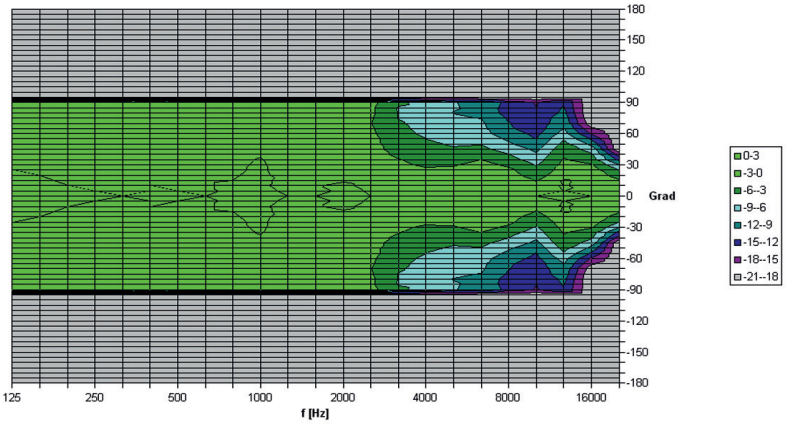
DE 140 Polar half space Directivity Plot