DE 170 Polar / DE 170 Q Polar
Einbaulautsprecher

Beschreibung

Leistungsstarker 5,25"-Deckenlautsprecher mit Polar®-Technologie für optimales, halbkugelförmiges Abstrahlverhalten. Der DE 170 Polar ist mit einem hochbelastbaren Bass-Mitteltöner mit Gummisicke und einer 25 mm-Neodym-Hochtonkalotte ausgestattet.

Dank der aufwändigen Frequenzweiche in separater Anschlussbox hat der DE 170 Polar einen sehr linearen Frequenzgang und eine besonders natürliche Klangcharakteristik.

Besonderheiten

- 2-Wege-System mit Polar®-Technologie
- 180° Abstrahlwinkel
- Perfekte Schallverteilung bei geringer Lautsprecheranzahl
- Sehr linearer Frequenzgang
- Geringe Abmessungen und Einbautiefe
- 5,25"-Bass + 1"-Hochton-Kalotte
- Belastbarkeit 80 Watt
- 8 Ohm- und 100 V-Versionen
- Rund oder Quadratisch
- Standardausführungen Weiß und Edelstahl
- Für Feuchtraum geeignet

Einsatzbereiche

- Home Audio
- Surround-Anlagen
- Medienräume
- Konferenzräume
- Gastronomie, Hotels
- Läden, Verkaufsräume
- Ausstellungen, Messen

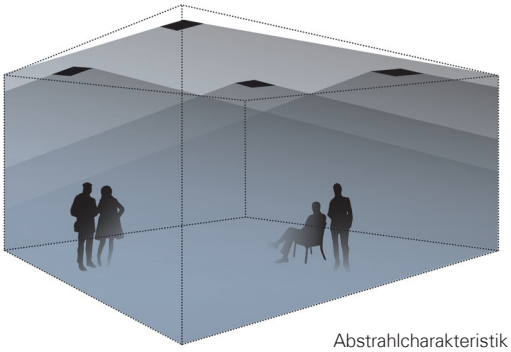

Abstrahlcharakteristik
DE-Lautsprecher (Deckeneinbau)

DE 170 Polar / DE 170 Q Polar
Einbaulautsprecher

Abmessungen

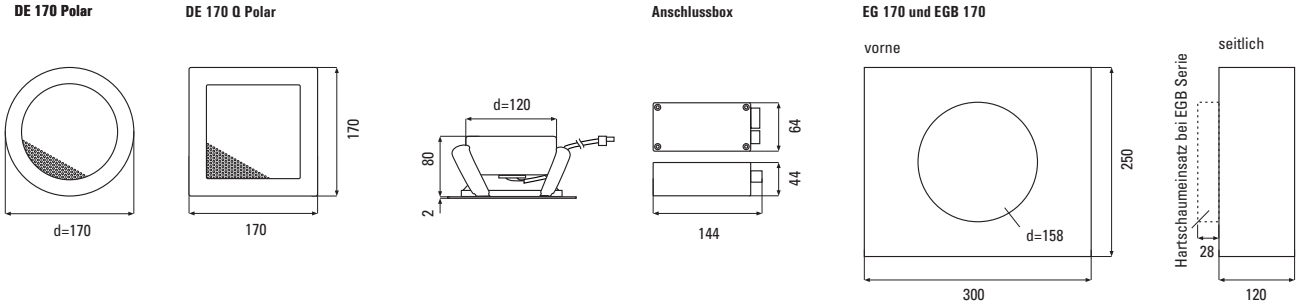

Technische Daten

Prinzip	2-Wege-Lautsprecher mit Polar®-Technologie und Frequenzweiche in separater Anschlussbox
Bestückung	5,25"-Bass + 1"-Hochton-Kalotte
Übertragungsbereich	60...21.000 Hz
Impedanz	8 Ohm
Belastbarkeit	RMS 40 Watt, Programm 80 Watt
Schalldruck	85 dB (1W/1m), max. 104 dB 100 V-Versionen max. 100 dB
Abstrahlwinkel	180°
Abmessungen	DE 170 Polar: da=170 mm DE 170 Q Polar: 170 × 170 mm
Einbauöffnung	d=158 mm (Wandstärke 6...30 mm)
Einbautiefe	85 mm
Gewicht	1,2 kg
Material	Einbaurahmen Edelstahl, Front Feinlochblech, pulverbeschichtet
Anschlüsse	Schraubklemmen, steckbar
Garantie	5 Jahre

Modell	Ausführung
DE 170 Polar Weiß **DE 170 Polar Edelstahl**	RAL 9016 V2A, gebürstet
DE 170 T Polar Weiß **DE 170 T Polar Edelstahl**	100 V-Versionen, Leistung 7,5/15/30 Watt
DE 170 Q Polar Weiß **DE 170 Q Polar Edelstahl**	Quadratisch, sonst wie DE 170 Polar
DE 170 QT Polar Weiß **DE 170 QT Polar Edelstahl**	Quadratisch, 100 V-Versionen, Leistung 7,5/15/30 Watt

Andere Farben und Ausführungen auf Anfrage

Zubehör

EG 170

Einbaugehäuse für DE 170 Polar, alle Typen, Kunststoff, Abm. 300 × 250 × 120 mm

EGB 170

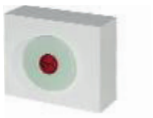

Einbaugehäuse für Beton für DE 170 Polar, alle Typen, Kunststoff, Abm. 300 × 250 × 148 mm (inkl. Hartschaumeinsatz)

Chassisblock ohne Einbaurahmen

DE 170 Polar / DE 170 Q Polar
Einbaulautsprecher

Messdiagramme

DE 170 Polar Sens. 2,83V/1m: 85 db (100-10k) 63 Hz - 20 kHz (-6 dB) half space

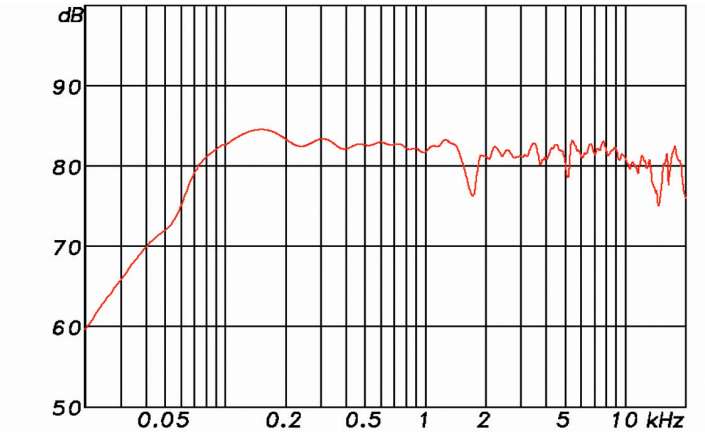
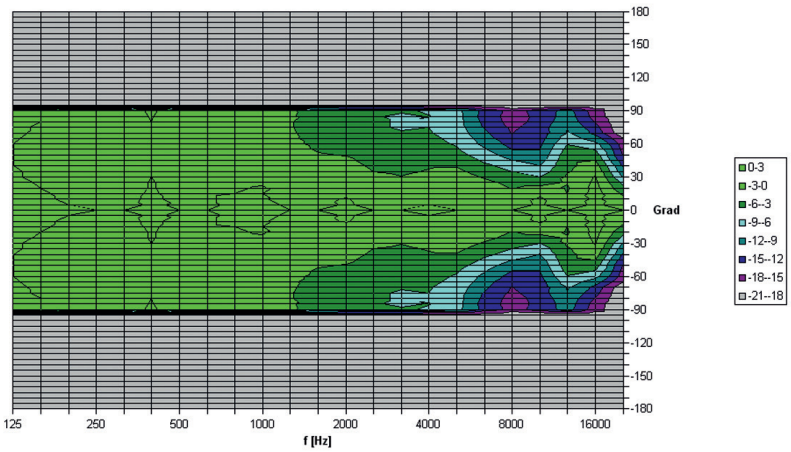
DE 170 Polar half space Directivity Plot