DSC 404
Digitaler System-Controller

Beschreibung

Der DSC 404 ist ein digitaler System-Controller mit 4 analogen Eingängen und 4 analogen Ausgängen. Mit hochwertigen 24 Bit-Wandlern, einem Dynamikumfang von 114 dB, Eingangs- und Ausgangspegeln bis +22 dBU und einem Übertragungsbereich von 10 Hz bis 20 kHz bietet der DSC 404 eine überzeugende Audio-Performance auch in schwierigen Beschallungssituationen.

Mit der DSC-Control-Software stehen 10 vollparametrische Filter, Delay bis 2 Sek., Limiter und Kompressoren für jeden Ein- und Ausgang zur Verfügung. Über die Mixer-Matrix können die Eingänge auf die verschiedenen Ausgänge beliebig gemischt werden. Über Ethernet können mehrere Controller miteinander verbunden und mit dem PC programmiert bzw. über Mediensteuerungen angesteuert werden.

Für die modularen Mehrkanal-Linienstrahler der ZL-Serie werden die System-Controller zur Modellierung des gewünschten vertikalen Abstrahlverhaltens eingesetzt. Die Controller werden von uns auf Wunsch für die vorgesehene Lautsprecherkombination vorkonfiguriert.

Besonderheiten

- Digitaler Signalprozessor
- 4 Eingänge, 4 Ausgänge analog
- 114 dB Dynamikumfang
- USB-Schnittstelle
- Ethernet-Anschluss
- Gehäuse 1 HE

Einsatzbereiche

- Home Audio
- Medienräume
- Konferenzräume
- Läden, Verkaufsräume
- Gastronomie
- Clubs, Discotheken
- Konzertsäle, Theater
- Kirchen

DSC 404
Digitaler System-Controller

Ansicht Rückseite

Technische Daten

Eingänge	4 × XLR analog
Ausgänge	4 × XLR analog
Eingangs-/Ausganspegel	max. + 22 dBU
Übertragungsbereich	10 Hz – 20 kHz
Dynamikumfang	114 dB
Bedienelemente	Preset Selector, Netzschalter, Display
Schnittstellen	USB frontseitig Netzwerkanschluss rückseitig
Funktionen	10 vollparametrische Filter pro Eingang und Ausgang; Filtertypen: Bell, High Shelf, Low Shelf, Notch, Allpass, Band Pass, High Pass, Low Pass; Delay bis 2 Sek. pro Eingang und Ausgang Limiter und Kompressor pro Eingang und Ausgang; Mixer-Matrix; 100 Presets
Latenzzeit	0,64 ms
Software (inklusive)	DSC Control – Download von unserer Website – www.lb-lautsprecher.de/Download-DSC-Control-Software
Stromversorgung	90 – 230 VAC
Netzzuleitung	Kaltgeräte-Kabel
Leistungsaufnahme	20 Watt
Abmessungen (B × H × T)	483 × 44 × 150 mm (1 HE)
Gewicht	2,2 kg
Garantie	5 Jahre

DSC Control

DSC Software

DSC Control ist die professionelle Steuerungs-Software für unsere Aktivlautsprecher, System-Controller und Controller-Endstufen.
Eine oder mehrere Endstufen der PA-DSC-Serie können über Ethernet oder USB angeschlossen und mit der DSC-Control-Software am PC programmiert sowie über Medien-steuerungen bedient werden.
Der DSP bietet neben der 8 × 8 Mixer-Matrix für jeden Ein- und Ausgang zehn vollparametrische Filter, Delay bis 2 Sek. sowie Kompressoren und Limiter.

Auf Wunsch erstellen wir gerne projektbezogene Presets.

Schnittstellen: Ethernet, USB
Betriebssysteme: Windows, Mac OS

Download von unserer Website – www.lb-lautsprecher.de/Download-DSC-Control-Software

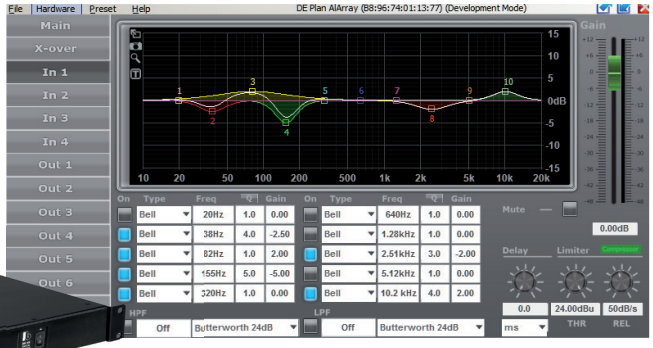

DSC 404
Digitaler System-Controller
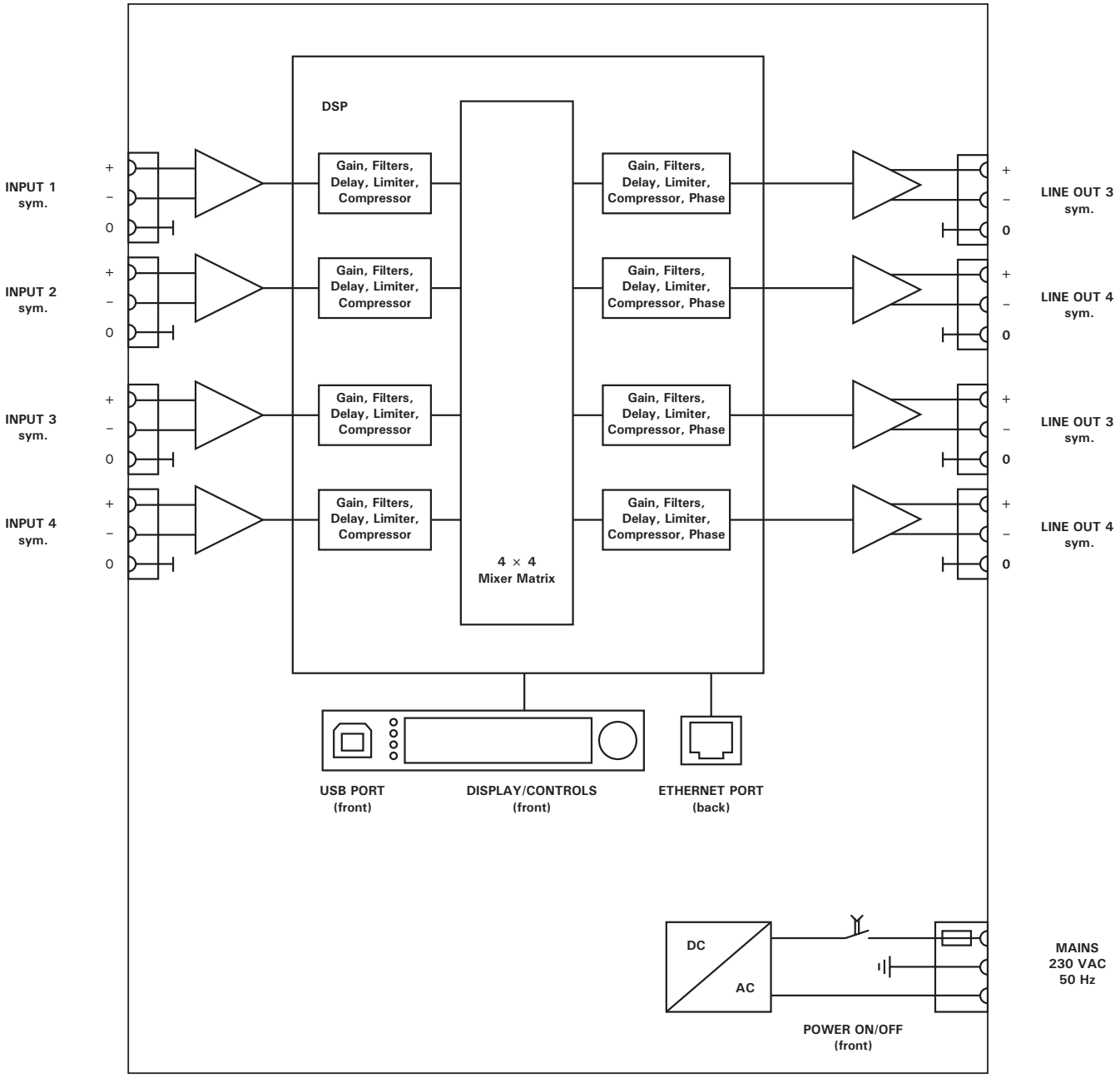
Blockschaltbild