DE 300 SUB
Einbau-Subwoofer

Beschreibung

Kompakter Subwoofer für Wand- und Deckeneinbau. Der DE 300 SUB ist für den Einbau in Verbindung mit unseren Einbaugehäusen EG 300 und EGB 300 konzipiert. Mit minimalen Gehäuseabmessungen hat der DE 300 SUB durch präzise Abstimmung und das integrierte Tiefpass-Filter einen linearen Übertragungsbereich von 40...250 Hz.
Durch den Einbau mit geschlossenem Gehäuse (EG 300 oder EGB 300) werden die rückwärtige Schallabstrahlung und die Anregung der Decke minimiert.
Der DE 300 SUB wird zur Erweiterung der Basswiedergabe in Deckenbeschallungs-Konzepten eingesetzt oder in Verbindung mit unserem Kompaktverstärker PA 2100 SD als Subwoofer in Surround-Anlagen.
Der DE 300 SUB ist 3-teilig aufgebaut (Montagerahmen, Lautsprecher-Einsatz inklusive Frequenzweiche, Frontgitter) und wird von vorne durch die Einbauöffnung eingebaut.

Nur in Verbindung mit unseren Einbaugehäusen EG 300 oder EGB 300!

Besonderheiten

- Einbau-Subwoofer
- Geringe Abmessungen und Einbautiefe
- 2 × 6,5"-Langhub-Chassis
- Belastbarkeit 240 Watt
- Standardausführungen Weiß und Edelstahl
- Für Feuchtraum geeignet

Einsatzbereiche

- Home Audio
- Surround-Anlagen
- Medienräume
- Konferenzräume
- Gastronomie, Hotels
- Läden, Verkaufsräume

DE 300 SUB
Einbau-Subwoofer

Abmessungen

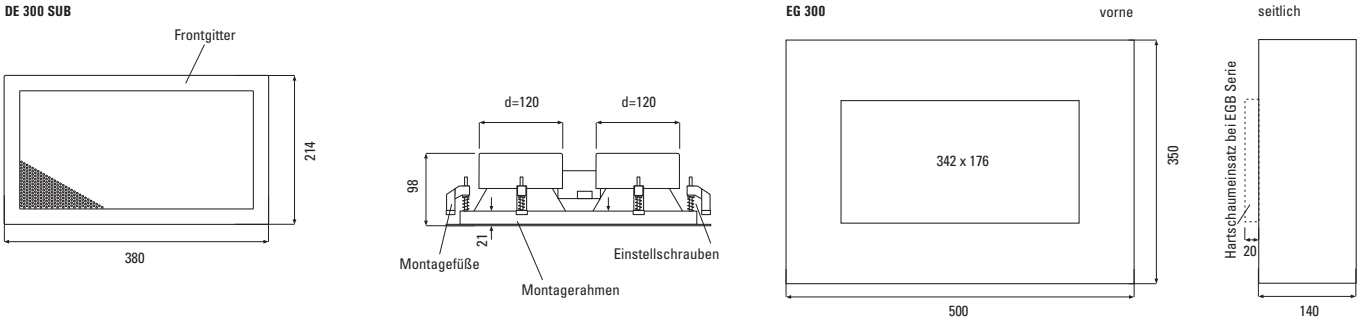

Technische Daten

Prinzip	Subwoofer für Einbaugehäuse EG 300 mit integriertem Tiefpass-Filter
Bestückung	2 × 6,5"-Langhub-Chassis
Übertragungsbereich	40...250 Hz
Impedanz	4 Ohm
Belastbarkeit	RMS 120 Watt, Programm 240 Watt
Schalldruck	83 dB (1W/1m), max. 107 dB
Abstrahlwinkel	180°
Abmessungen	380 × 214 mm
Einbauöffnung	342 × 176 mm (Wandstärke 6...30 mm)
Einbautiefe	98 mm
Gewicht	4,2 kg
Material	Einbaurahmen Edelstahl, Front Feinlochblech, pulverbeschichtet
Anschlüsse	Schraubklemmen, steckbar
Garantie	5 Jahre

Modell / Ausführung

Modell	Ausführung
DE 300 SUB Weiß	RAL 9016
DE 300 SUB Edelstahl	V2A, gebürstet

Andere Farben und Ausführungen auf Anfrage

Zubehör

EG 300

Einbaugehäuse für DE 300 R Polar, DE 300 CDR und DE 300 SUB Kunststoff, Abm. 500 × 350 × 140 mm

EGB 300

Einbaugehäuse für Beton für DE 300 R Polar, DE 300 CDR und DE 300 SUB, Kunststoff, Abm. 500 × 350 × 168 mm

DE-X-Tool

Magnethalter zum mühelosen Einsetzen und Entfernen der DE 300 Frontgitter

Messdiagramm

DE 300 SUB Sens. 2,83 V/1m: 90 dB 44 - 300 Hz (-6 dB) half space

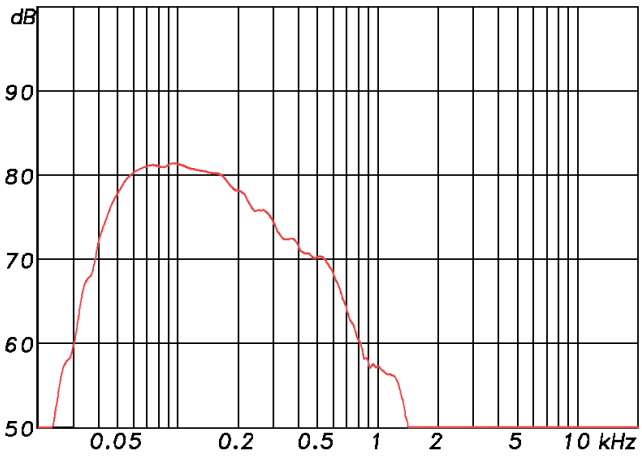

DE 300 SUB
Einbau-Subwoofer

Montagerahmen mit schwenkbaren Montagefüßen

DE 300 Sub

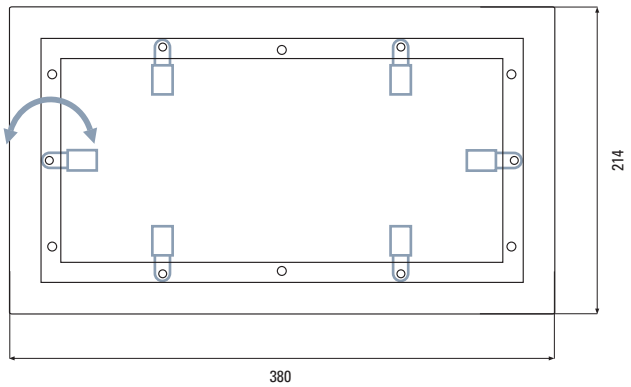

Lautsprecher-Einsatz

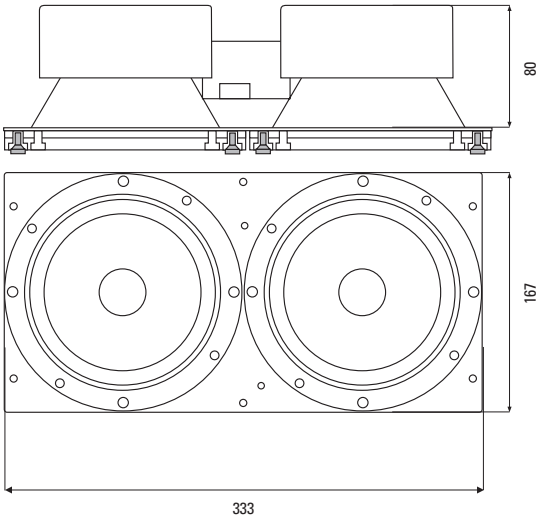

Montage (Decke)

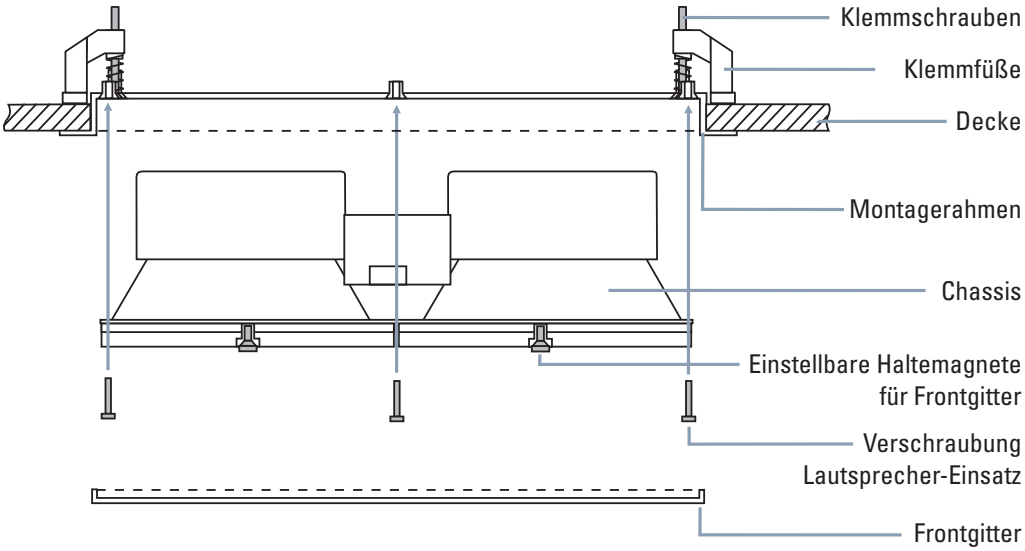

Einbauschritte:

1. Einbauöffnung in Trockenbau-Fläche schneiden (in massiven Wänden/Decken Einbaugehäuse der EG-Serie einsetzen)
2. Montagerahmen mit Klemmfüßen einführen, und Klemmfüße nach außen schwenken
3. Klemmschrauben anziehen, bis der Rahmen fest sitzt
4. Lautsprecher-Einsatz anschließen und einbauen
5. Frontgitter einsetzen und gegebenenfalls die verstellbaren Haltemagnete nachjustieren